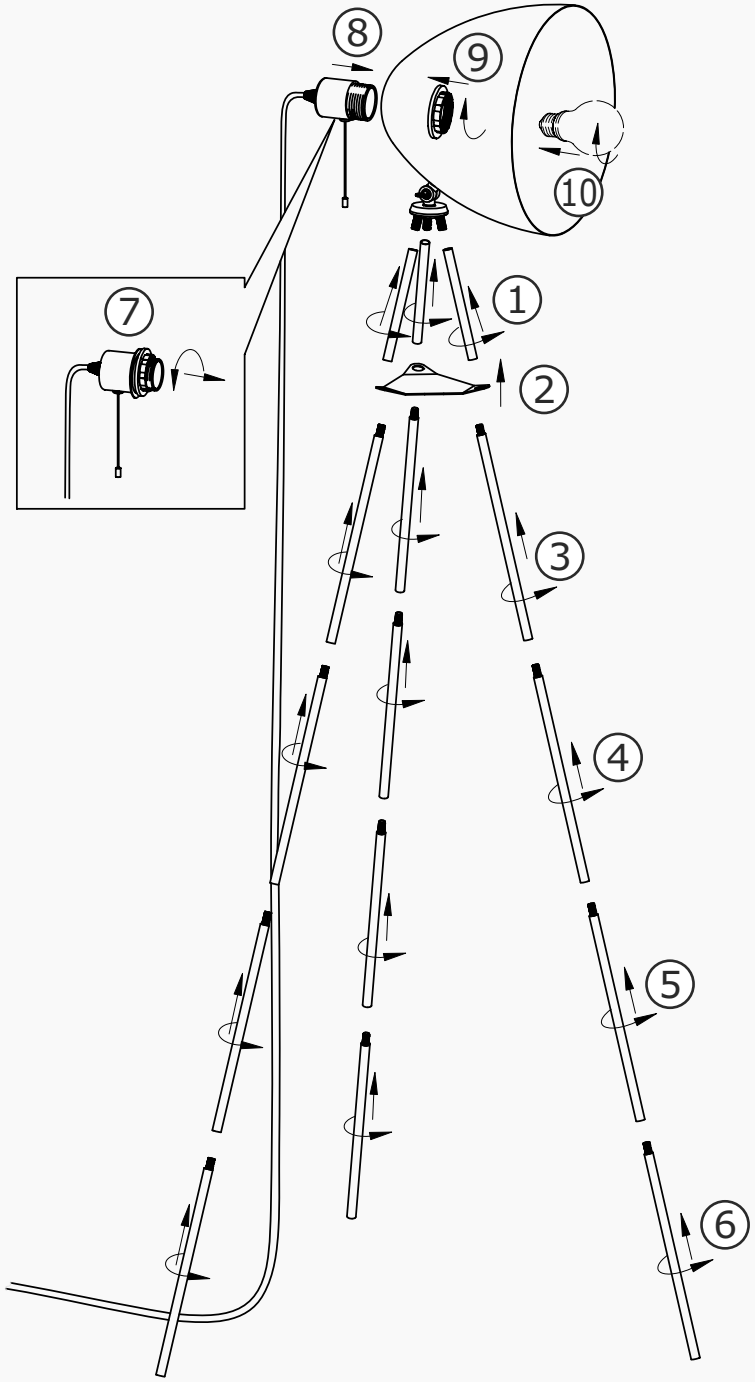

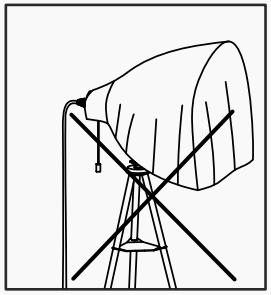

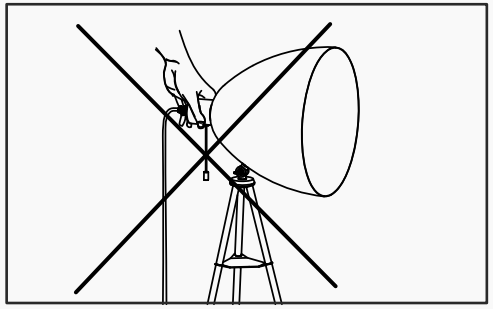

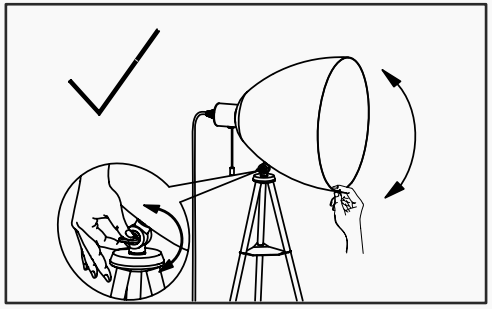

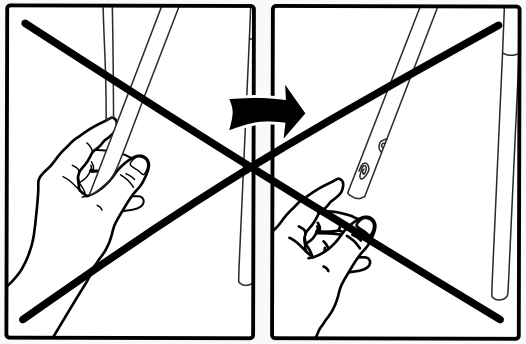

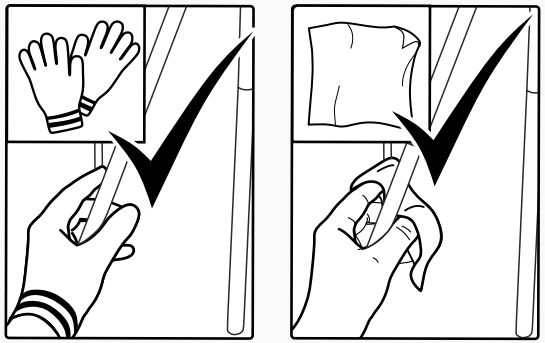

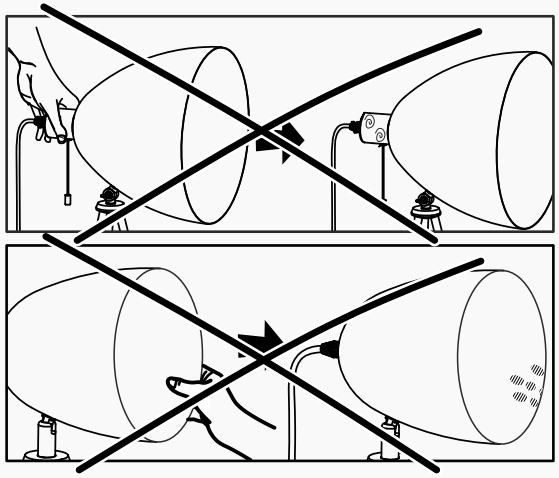

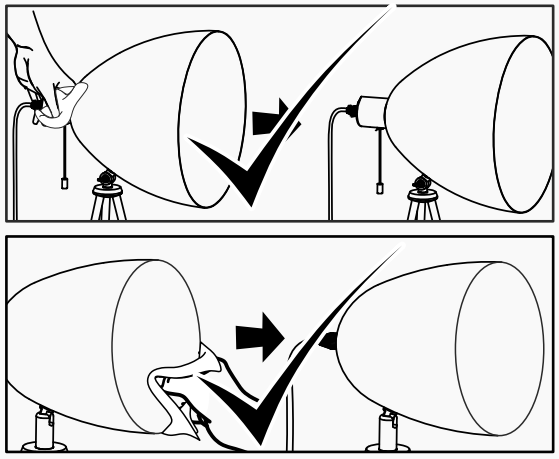

49386